TAKEUCHI

TB138FR | TB153FR | TB280FR

LAS GIRO CERO DE TAKEUCHI

TB138FR | TB153FR | TB280FR | ES | 01.2015

Huppenkothen Baumaschinen

www.huppenkothen.com

Gran distancia del eje al suelo, tren inferior y superior especialmente protegido.

Motores con niveles reducidos de consumo, ruidos y emisiones de gases, tubo de escape hacia arriba; contrapeso macizo.

Asiento ergonómico con revestimienta de tela. Fácil acceso a los controles.

Rodillos con guía interior y exterior para un funcionamiento seguro de las cadenas de goma Double-Short- Pitch que evitan vibraciones durante la marcha.

Cabina abatible para facilitar el mantenimiento y un acceso cómodo a los componentes hidráulicos y al motor.

Panel de control con avisos acústicos y visuales en caso de fallo durante el funcionamiento.

ACCESORIOS PARA TAKEUCHI

Powertilt con enganche rápido hidráulico, cazo montado al revés

Enganche rápido hidráulico

Powertilt con enganche rápido hidráulico

Ahoyador con broca

Martillo hidráulico

Cazo de limpieza fijo con implemento giratorio Powertilt

Implemento giratorio Powertilt con pinza universal

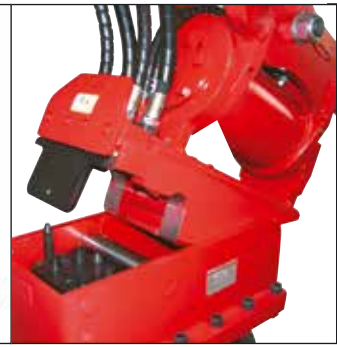

Sistema Huppi-Quick: conexiones hidráulicas se conectan automáticamente durante la fase de acoplamiento

Robusta traslación lateral del brazo, patentado por Takeuchi.

4 circuitos hidráulicos de serie en la TB280FR.
3 circuitos hidráulicos de serie en la TB138FR y TB153FR para una multitud de accesorios.

Cizalla

Fresadora

Compactadora

Medidas (Unidad mm)

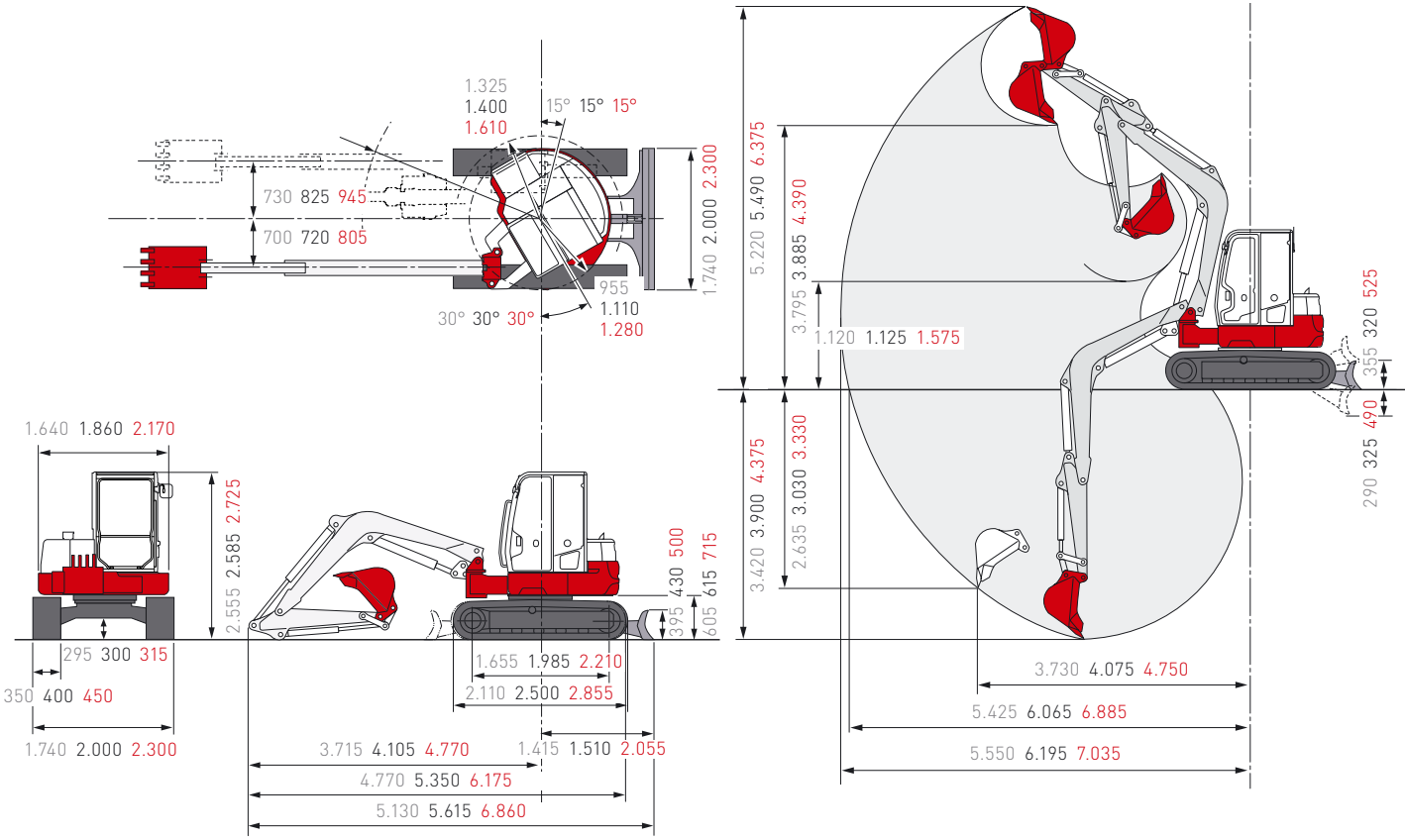

Medidas en gris
TB138FR

Medidas en negro
TB153FR

Medidas en rojo
TB280FR

Tabla de cargas (Unidad kg)

TB138FR

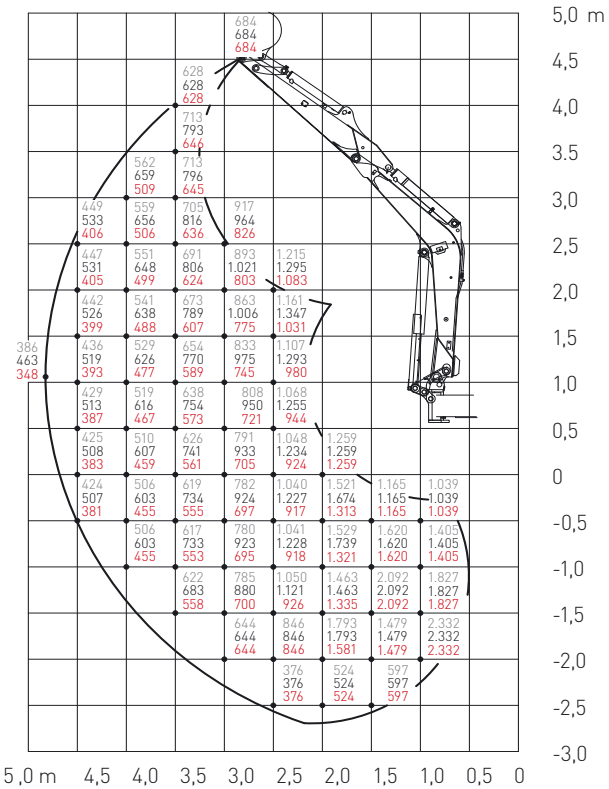

TB153FR

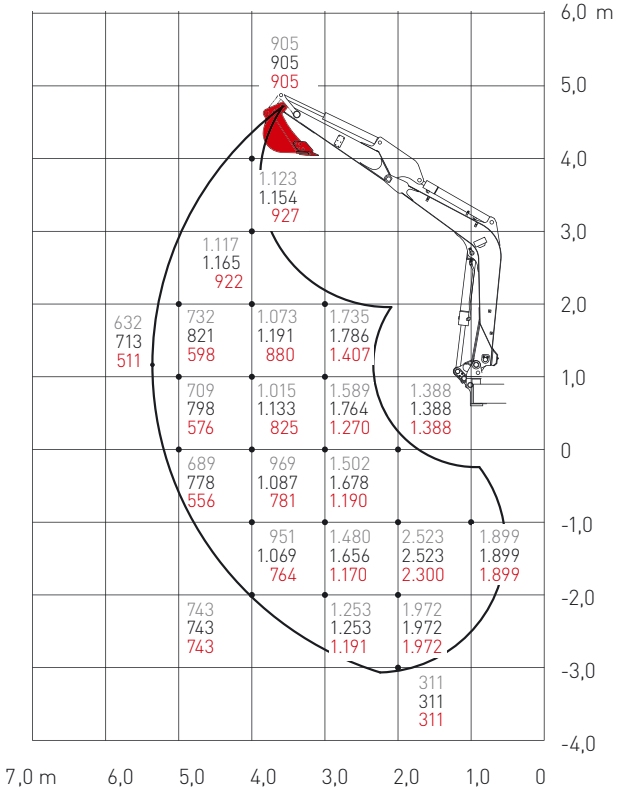

TB280FR

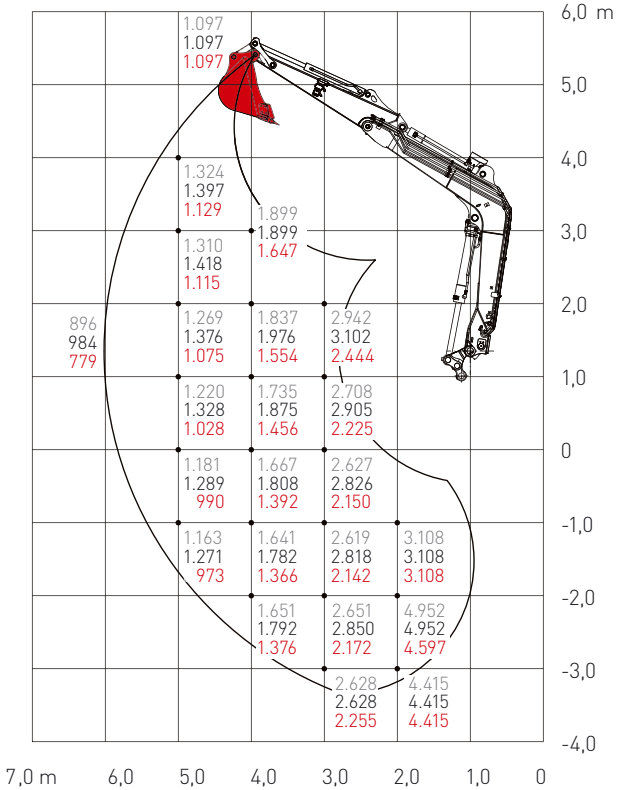

■ Medidas en gris
Hacia delante, pala dozer levantada

■ Medidas en negro
Hacia atrás

■ Medidas en rojo
Hacia un lado

Las cargas indicadas en las tablas no superan el 87% de capacidad de elevación hidráulica ó el 75% de carga de vuelco.

PAQUETE CONFORT DE HUPPENKOTHEN
TB138FR | TB153FR | TB280FR

» Amortiguación al final de carrera en cilindros de elevación, balancín y giro de brazo
» Doble filtro de aire
» Contrapeso masivo para estabilidad especial
» 3 circuitos hidráulicos dirigidos por potenciómetros
» Aviso acústico de sobrecarga (EN474-5)
» Válvula de seguridad antiretorno en cilindro de elevación y balancín
» Muelle en freno de láminas de aparcar
» Muelle en freno de láminas de giro
» Liberación automática de presión en todos los circuitos auxiliares al accionar el enganche rápido hidráulico
» Ralentí automático (reglaje de revoluciones)
» Cabina ergonómica incluidas rejillas de protección en el techo ROPS (ISO12117-2)/OPG(ISO10262 Nivel II)
» Compartimento para la herramienta
» Toma de corriente en el techo para un rotativo

PAQUETE CONFORT
ADICIONALMENTE EN LA TB280FR

» 4 circuitos hidráulicos, 3 de ellos dirigidos por potenciómetros
» 1er circuito hidráulico con máx. 100 l/min
» 1er circuito hidráulico con 3 caudales preajustados
» 2º y 4º circuito hidráulico con máx. 55 l/min
» 2º y 4º circuito hidráulico: caudales ajustables desde el display
» Bomba de repostar gasoil
» Retorno automático al depósito (retorno del martillo hidráulico sin presión)
» Modo Eco para aumentar la rentabilidad
» Modo Power para aumentar el rendimiento
» Aire acondicionado „Climatronic" con 4 salidas de aire

OPCIONAL PARA TB138FR | TB153FR | TB280FR

» HuppLog: Sistema antirobo y asistente de servicio: bloqueo de arranque por desconexión de varios circuitos eléctricos, puesta en marcha solo por personal autorizado con llave RFID válida
» Limitadores de altura y de giro con límites programables
» Asiento amortiguado por aire con calefacción
» Aire acondicionado (en la TB280FR de serie)

LAS EXCAVADORAS DE PARTE TRASERA CORTA TB138FR, TB153FR Y TB280FR DE TAKEUCHI

Con las miniexcavadoras de parte trasera corta Huppenkothen marca las pautas a seguir en rendimiento, fiabilidad, eficacia y comodidad de utilización.

CARACTERÍSTICAS ESPECIALES

El diseño compacto e innovador de las excavadoras de parte trasera corta TB138FR, TB153FR y TB280FR les permite trabajar sin restricciones sobre todo en espacios reducidos (mínimo Radio de giro hacia ambos lados). El giro del brazo patentado de la TB138FR, TB153FR y TB280FR permite un giro de la cabina de 360° dentro del ancho de las cadenas con el cazo cargado (Radio Cero).

TAKEUCHI - CON TODA LA EXPERIENCIA DEL INVENTOR DE LA EXCAVADORA COMPACTA

TAKEUCHI TB138FR | TB153FR | TB280FR

Huppenkothen Baumaschinen
www.huppenkothen.com

Medidas principales	TB138FR	TB153FR	TB280FR
Peso (kg)	3.870	5.690	8.520
Anchura (mm)	1.740	2.000	2.300
Altura (mm)	2.555	2.570	2.725
Longitud (mm)	4.770	5.350	6.175
Motor diesel (refrigerado por agua)			
Modelo Yanmar	3TNV88-BPTBZ nivel emisiones IIIA (Tier3)	4TNV88-BPTBZ nivel emisiones IIIA (Tier3)	4TNV98CT-WTBZ nivel emisiones IIIB (Tier4)
Tipo ISO 14396	3 cilindros, 4 tiempos	4 cilindros, 4 tiempos	4 cilindros, 4 tiempos
Potencia nominal (kW-CV-r.p.m.)	21,3 - 29,0 - 2.400	28,8 - 39,1 - 2.400	51,6 - 70,2 - 2.000
Par de motor (Nm - r.p.m.)	107,1 - 1.440	143,4 - 1.440	308 - 1.300
Revoluciones nominales (r.p.m.)	2.590	2.590	2.000
Cilindrada (cm³)	1.642	2.189	3.318
Agua de refrigeración (l)	8,7	8,8	14
Aceite de motor (l)	4,7	7,4	9,4
Depósito de gasoil (l)	40	65	100
Sistema hidráulico			
Bombas hidráulicas	Tipo: 2 x variable + 2 x engranaje		
Presión principal (bar)	2 x 210 + 196 + 34	2 x 210 + 206 + 34	2 x 280 + 245 + 38

Sistema hidráulico	TB138FR	TB153FR	TB280FR
Caudal (l/min)	2 x 37,2 / 21,8 / 10,3	2 x 58,3 + 38,9 + 10,8	2 x 74 + 59 +15
Circuito auxiliar (l/min)	62	58,3	74
Motor de giro	Pistones axiales fijos	Pistones axiales fijos	Pistones axiales fijos
Motor de traslación	Pistones axiales variables	Pistones axiales variables	Pistones axiales variables
Depósito aceite hidráulico (l)	41	68	71
Tren de rodaje			
Tipo de cadena	Goma ó acero	Goma ó acero	Goma ó acero
Ancho de cadena (mm)	350	400	450
Contacto con el suelo (mm)	1.655	1.985	2.210
Presión sobre suelo (kg/cm²)	0,31	0,33	0,38
Medidas de la pala dozer (mm)	1.740 x 395	2.000 x 430	2.300 x 500
Prestaciones			
Velocidad (km/h)	2,5 / 4,9	2,7 / 5,1	2,7 / 5,2
Velocidad de giro (r.p.m.)	9,8	9,9	10,0
Pendiente superable (grados)	30	30	30
Fuerza arranque cazo (kN)	26,5	36,3	46,7
Fuerza arranque balancín (kN)	18,0	25,2	32,9

Huppenkothen GmbH
28806 Alcalá de Henares
T 0034 902 050 032 I M 606 321 116

Su distribuidor

ALQUILER DE MAQUINARIA
CONSTRUCION - EVENTOS - VENTA - REPARACIÓN
926 810 600
www.alquilerdemaquinaria.net
info@alquilerdemaquinaria.net
Pol. Ind. La Vega - C/ Zacatena, parcelas 37, 38 y 39 - 13160 Torralba de Cva. - CIUDAD REAL

layout: coop 4 I fotografie: jens ellensohn

En los datos técnicos nos reservamos el derecho a modificaciones